BKF9X ~ Coude embouti à rayon court M-F à joint

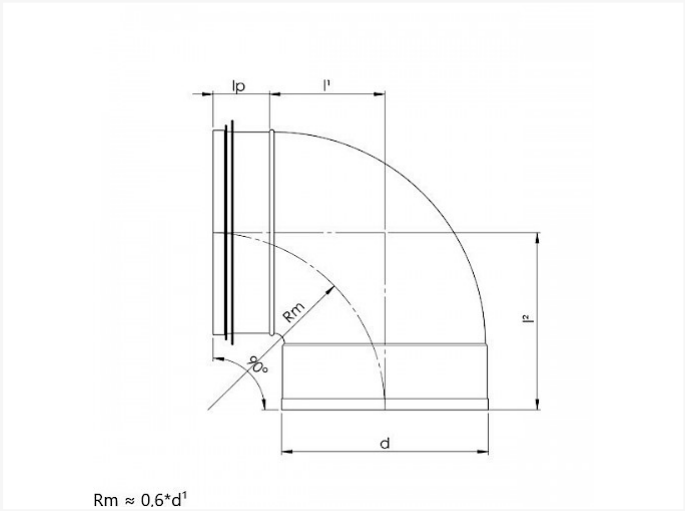

Fiche technique

DIÁMETRE D	I1	I2	KG	CARTON	PIÈCES
80	48	83	0,15	P6	42
100	60	95	0,26	P6	50
125	75	110	0,37	P6	30
150	90	125	0,42	P4	25
160	96	131	0,56	¨P6	15
200	120	155	0,67	P4	13

Vento NV
Bedrijvenpark Coupure 5
B-9700 Oudenaarde

Telefoon.: +32 (0)55 30 47 20
Fax: +32 (0)55 30 47 21
E-mail: info@vento.be