V1 ~ V-patte en acier galvanisé-amortisseur en élastomère

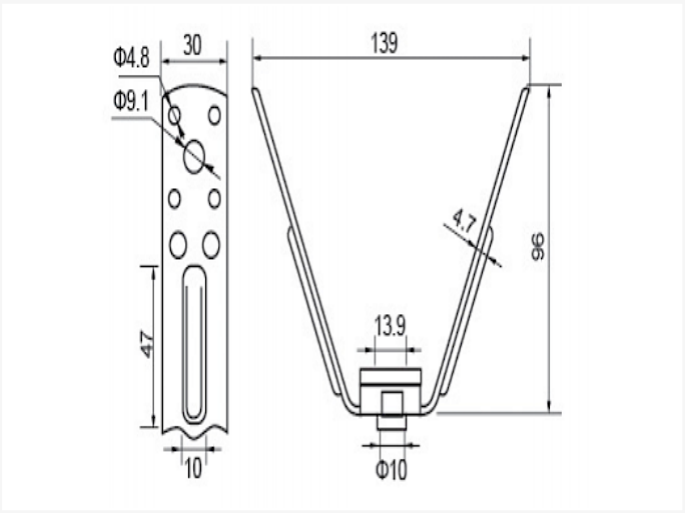

Fiche technique

CODE	PIÈCES	KG
V1	100	0.115

- matériel: acier galvanisé Q235
- absorbeur en PVC avec trou M10 pour tige filetée

Vento NV
Bedrijvenpark Coupure 5
B-9700 Oudenaarde

Telefoon.: +32 (0)55 30 47 20
Fax: +32 (0)55 30 47 21
E-mail: info@vento.be