AV Inox ~ Bouche d'air (Inox304)

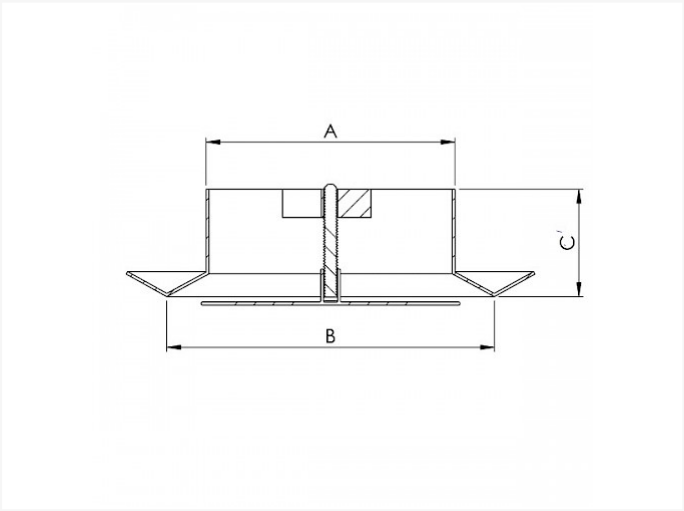

Fiche technique

DIAMÈTRE	A	B	C	PIÈCES	KG
100	97	118	52	1	0,22
125	120	141	52	1	0,28
150	145	162	52	1	0,44

- peux être utilisé comme bouche d'extraction et d'insufflation
- composé d'inox 304
- surface non peinte, mais polie

Vento NV
Bedrijvenpark Coupure 5
B-9700 Oudenaarde

Telefoon.: +32 (0)55 30 47 20
Fax: +32 (0)55 30 47 21
E-mail: info@vento.be