E30 INOX ~ Profili E30 per condotti rettangolare (acciaio inoss. 304)

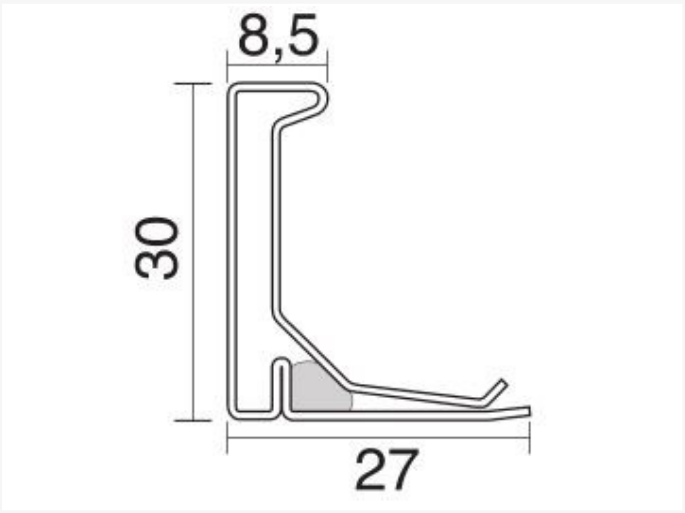

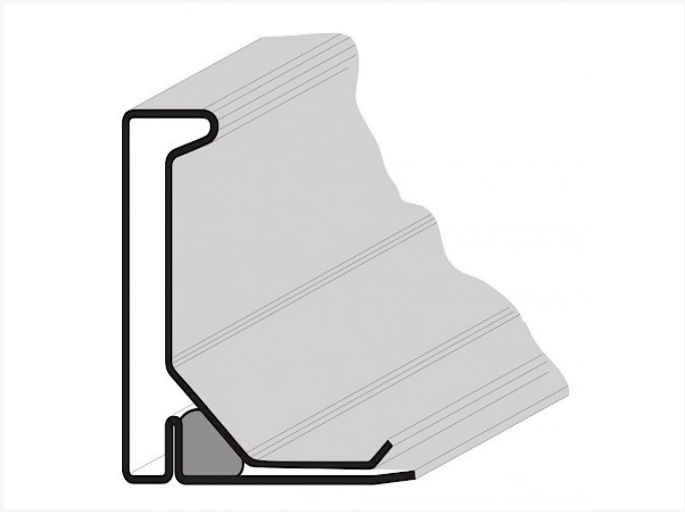

Scheda tecnica

CODICE	SPESSORE	METRI
E30 inox	0,80mm	500m
E30 inox Z	0,80mm	500m

Vento NV
Bedrijvenpark Coupure 5
B-9700 Oudenaarde

Telefoon.: +32 (0)55 30 47 20
Fax: +32 (0)55 30 47 21
E-mail: info@vento.be