# UP203 / UP206 ~ Profilo di sostegno perforato 20x30

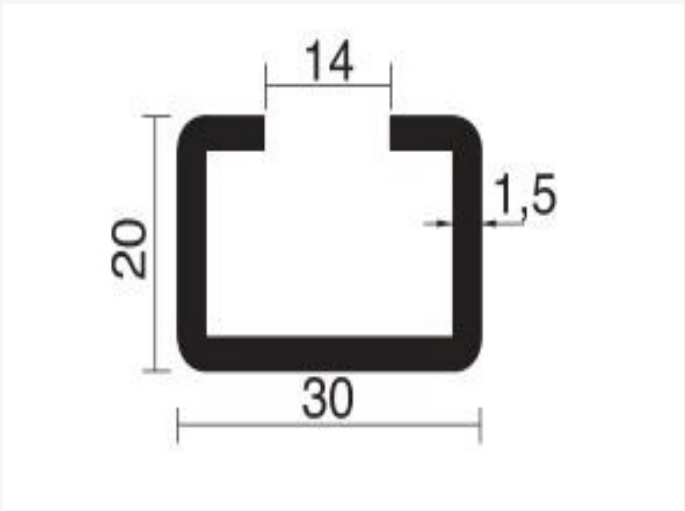


## Scheda tecnica

| CODICE | LUNGHEZZA | PEZZI | KG/M |
|---|---|---|---|
| UP203 | 3m | 50 | 0.783 |
| UP206 | 6m | 50 | 0.783 |

**Vento NV**
Bedrijvenpark Coupure 5
B-9700 Oudenaarde

Telefoon.: +32 (0)55 30 47 20
Fax: +32 (0)55 30 47 21
E-mail: info@vento.be