H30 Inox ~ Squadrette per E30 INOX (acciaio inoss. 304)

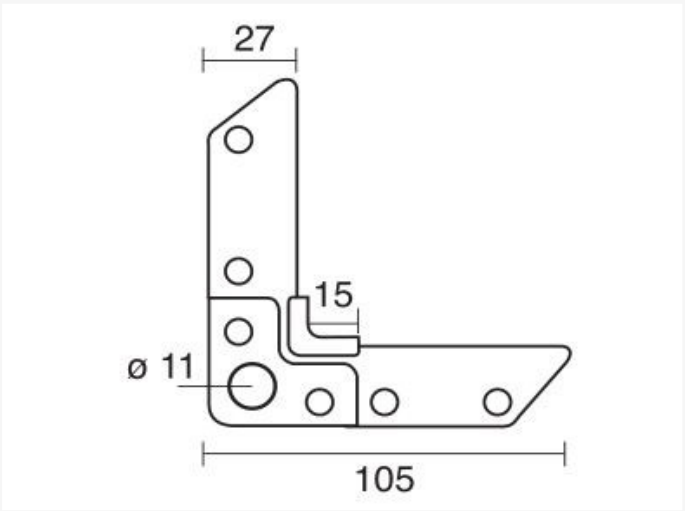

Scheda tecnica

CODICE	SPESSORE	PEZZI
H30 INOX	2,70mm	250

Vento NV
Bedrijvenpark Coupure 5
B-9700 Oudenaarde

Telefoon.: +32 (0)55 30 47 20
Fax: +32 (0)55 30 47 21
E-mail: info@vento.be