H40 ~ Eckwinkel für E40 (Galva)

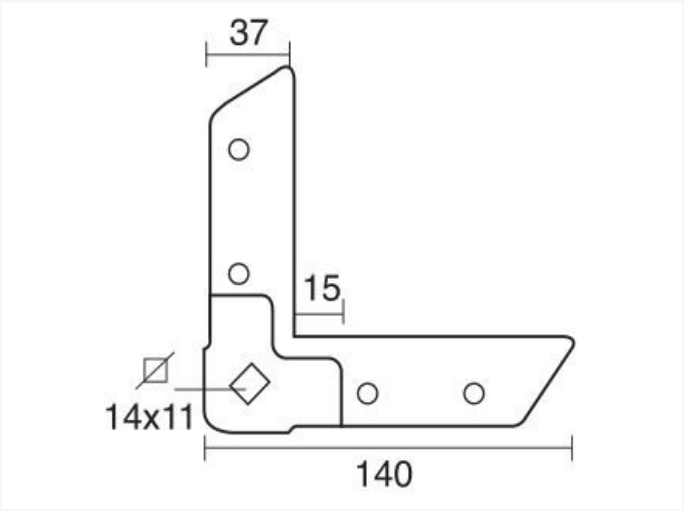

Technische Daten

KODE	DICKE	STÜCK
H40	3,00mm	100

Vento NV
Bedrijvenpark Coupure 5
B-9700 Oudenaarde

Telefoon.: +32 (0)55 30 47 20
Fax: +32 (0)55 30 47 21
E-mail: info@vento.be