E30 INOX ~ Profil E30 pour gaine rectangulaire (inox 304)

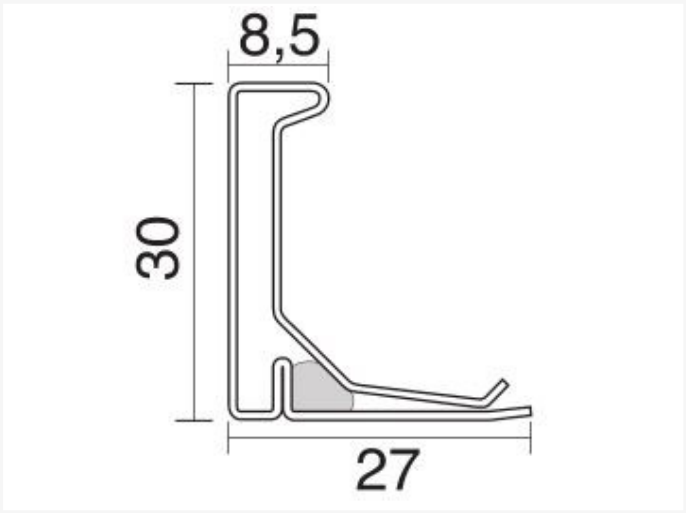

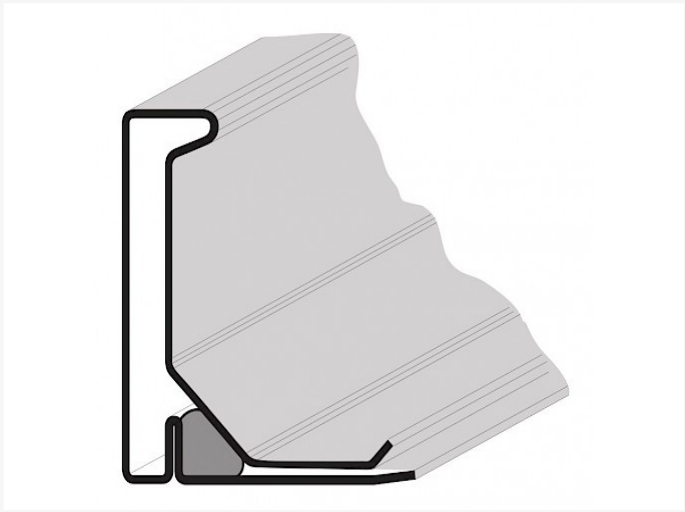

Fiche technique

CODE	EPAISSEUR	MÈTRES
E30 inox	0,80mm	500m
E30 inox Z	0,80mm	500m

Vento NV
Bedrijvenpark Coupure 5
B-9700 Oudenaarde

Telefoon.: +32 (0)55 30 47 20
Fax: +32 (0)55 30 47 21
E-mail: info@vento.be