E30 INOX316 ~ Profil E30 pour gaine rectangulaire (inox 316)

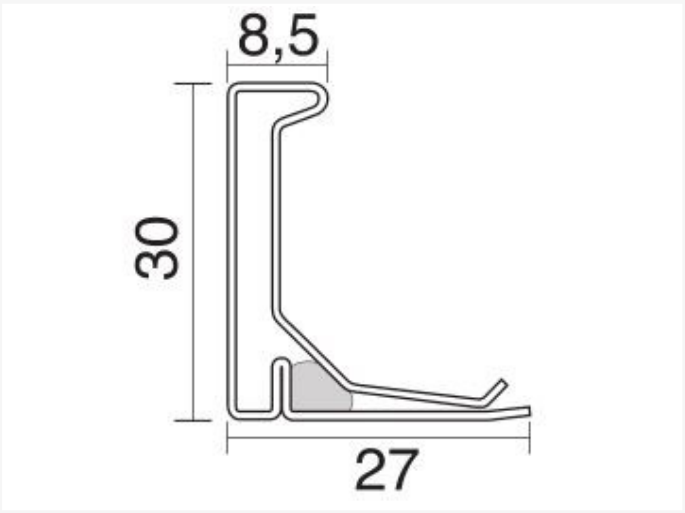

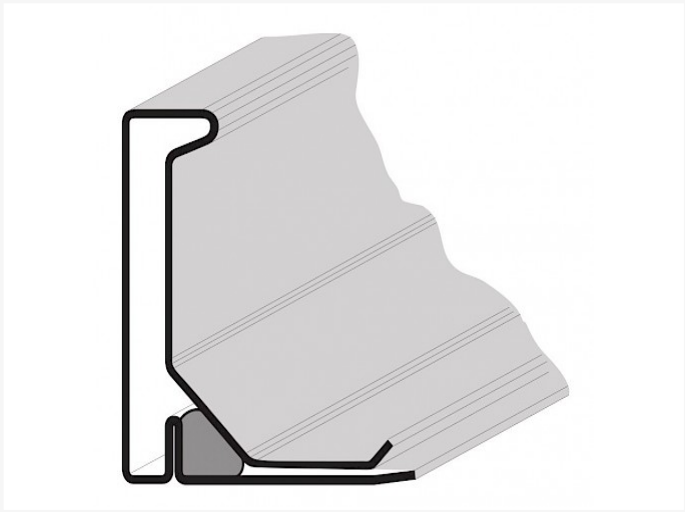

Fiche technique

CODE	EPAISSEUR	MÈTRES
E30 inox 316	0,80mm	300m/250m
E30 inox 316 Z	0,80mm	300m/250m

Vento NV
Bedrijvenpark Coupure 5
B-9700 Oudenaarde

Telefoon.: +32 (0)55 30 47 20
Fax: +32 (0)55 30 47 21
E-mail: info@vento.be