H20 Alu ~ Equerre pour E20 ALU (alu)

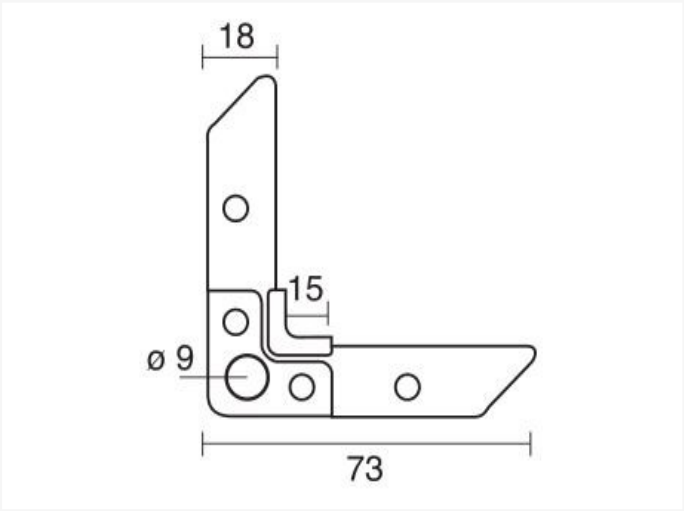

Fiche technique

CODE	EPAISSEUR	PIÈCES
H20 ALU	2,50mm	500

Vento NV
Bedrijvenpark Coupure 5
B-9700 Oudenaarde

Telefoon.: +32 (0)55 30 47 20
Fax: +32 (0)55 30 47 21
E-mail: info@vento.be