H20 Inox 316 ~ Equerre pour E20 INOX316 (inox 316)

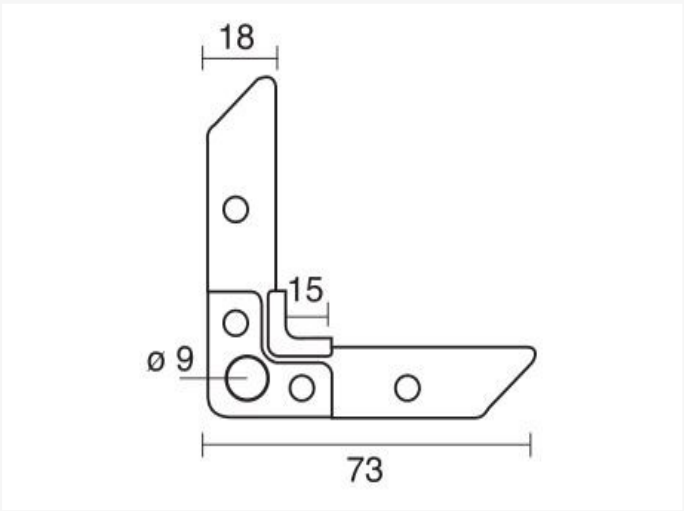

Fiche technique

EPAISSEUR	PIÈCES
2,20mm	500

Vento NV
Bedrijvenpark Coupure 5
B-9700 Oudenaarde

Telefoon.: +32 (0)55 30 47 20
Fax: +32 (0)55 30 47 21
E-mail: info@vento.be