L1 ~ Angolare di sostegno tipo L

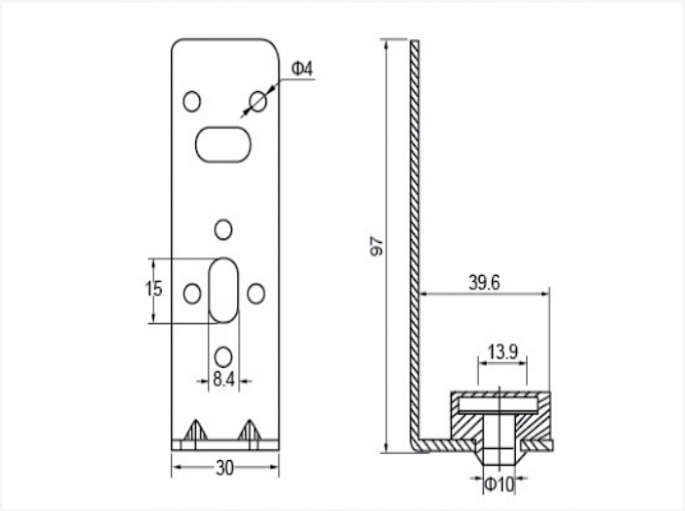

Scheda tecnica

CODICE	PEZZI	KG
L1	100	0.075

- materiale: acciaio galvanizzato Q235 steel
- assorbitore in PVC con foro M10 per asta filettata

Vento NV
Bedrijvenpark Coupure 5
B-9700 Oudenaarde

Telefoon.: +32 (0)55 30 47 20
Fax: +32 (0)55 30 47 21
E-mail: info@vento.be