TV ~ Valvola di immissione (metallo)

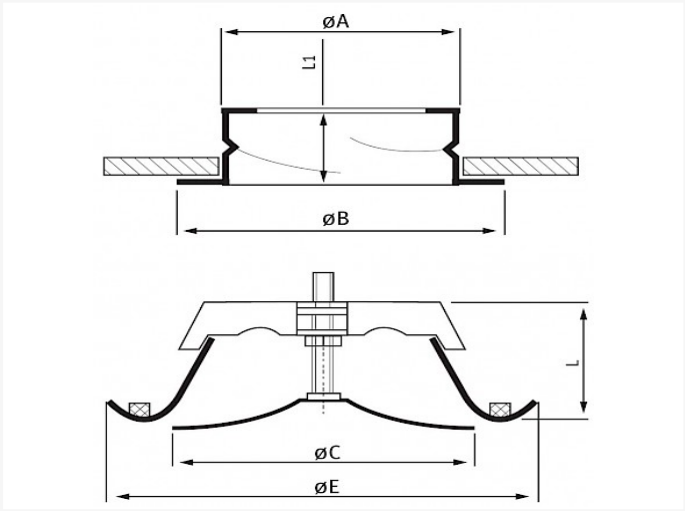

Scheda tecnica

DIAMETRO	A	B	C	E	L	L1	PEZZI	KG
80	79	118	78	115	55	50	7	0,25
100	98	125	95	137	55	50	7	0,3
125	123	150	115	164	60	50	7	0,45
150	148	176	138	202	60	50	7	0,58
160	159	185	148	212	60	50	7	0,61
200	198	225	203	248	60	50	7	0,83
250	248	290	250	305	75	50	7	1,02

- materiale: acciaio verniciato bianco (RAL 9016)
- il corpo della valvola è dotato di una guarnizione in plastica cellulare per renderla ermetica
- il flusso d'aria viene regolato ruotando il disco di controllo
- fornito con anello di montaggio

Vento NV
Bedrijvenpark Coupure 5
B-9700 Oudenaarde

Telefoon.: +32 (0)55 30 47 20
Fax: +32 (0)55 30 47 21
E-mail: info@vento.be